第14回新潟市ソフトテニス協会会長杯選手権大会
令和　5年　9月　24日
新潟市庭球場

中学女子

1 藤田・坂井 （宮浦中学校）
2 朝妻・木村 （内野中学校）
3 小川・中島 （山の下中学校）
4 住川・山田 （関屋中学校）
5 若月・加藤 （小新中学校）
6 南雲・福田 （上山中学校）
7 本田・澤口 （亀田中学校）
8 五十嵐・八木 （大江山中学校）
9 小林・小田 （小合中学校）
10 原田・廣木 （赤塚中学校）
11 稲垣・五十嵐 （新津第二中学校）
12 上原・相馬 （巻西中学校）
13 田辺・樋口 （巻東中学校）
14 中島・大門 （白根第一中学校）
15 塚本・高岡 （早通中学校）
16 村中・松田 （濁川中学校）
17 高瀬・那須野 （山潟中学校）
18 本間・小林 （鳥屋野中学校）
19 細田・昆 （新津第五中学校）
20 田村・竹石 （新潟柳都中学校）
21 岩名・清水 （葛塚中学校）
22 須貝・清水 （大形中学校）
23 渡辺・近藤 （東新潟中学校）
24 高山・土田 （黒埼中学校）
25 品田・権平 （新津第一中学校）
26 富所・小木 （亀田西中学校）

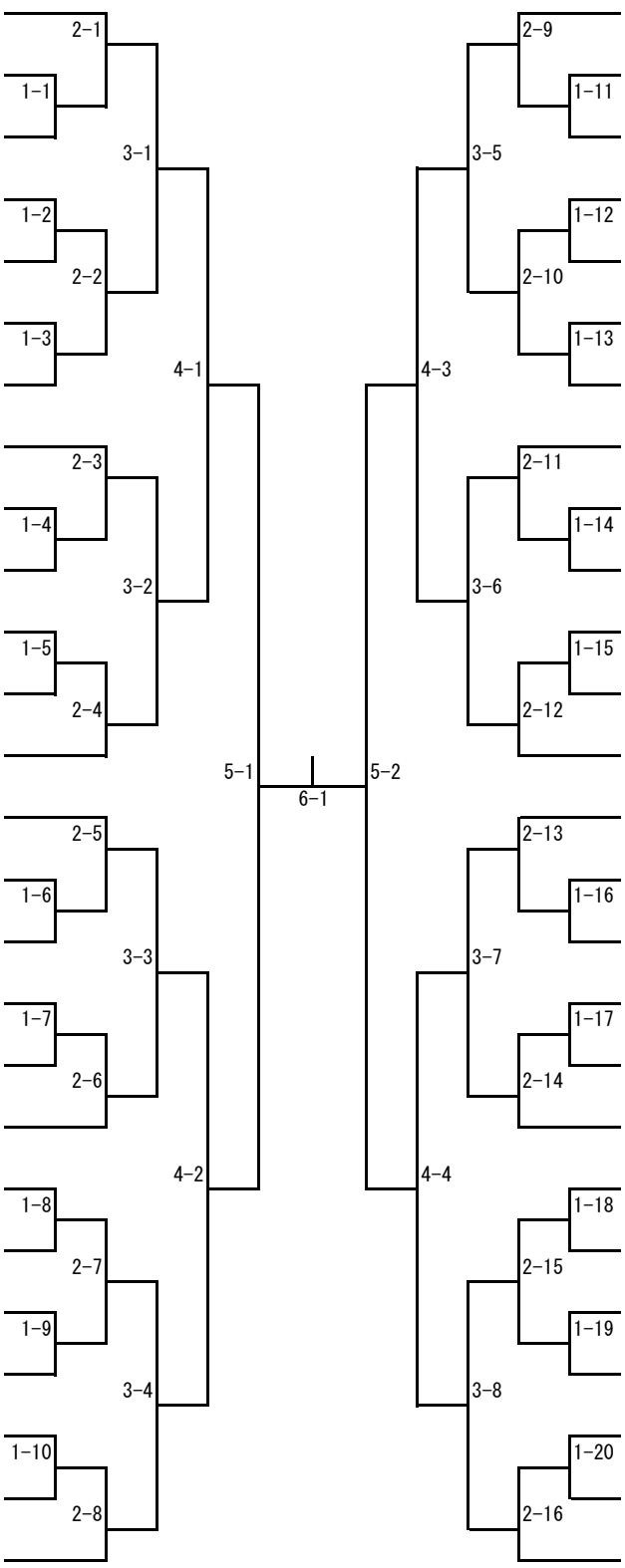

鈴木・小嶋 （黒埼中学校） 27
内田・倉島 （宮浦中学校） 28
髙橋・西山 （山潟中学校） 29
重住・吉原 （上山中学校） 30
荒川・八木 （大江山中学校） 31
高山・田村 （巻東中学校） 32
川瀬・斉藤 （山の下中学校） 33
小林・押味 （小合中学校） 34
武田・川邊 （関屋中学校） 35
狩野・内藤 （濁川中学校） 36
伊藤・野口 （東新潟中学校） 37
村上・小鍛治 （亀田中学校） 38
小林・笹口 （巻西中学校） 39
池田・藤石 （内野中学校） 40
影山・阿部 （新津第二中学校） 41
吉川・八子 （小新中学校） 42
小林・小林 （新津第一中学校） 43
今井・外川 （白根第一中学校） 44
曽我・小澤 （鳥屋野中学校） 45
山口・岩橋 （葛塚中学校） 46
立川・矢野 （亀田西中学校） 47
森・髙井 （新津第五中学校） 48
南雲・田中 （大形中学校） 49
三浦・大和田 （新潟柳都中学校） 50
岩木・朝妻 （赤塚中学校） 51
宮野・山田 （早通中学校） 52